WRFFO

WallMax® Rectangular Flanged Frame Openable

WallMax® Rectangular Flanged Frame Openable

WallMax® Rectangular Flanged Frames Openable are metal structures with a 10mm thick flange, and single wall opening.
Several combinations of sizes and materials are made available, and customized solutions for cable passages can be developed according to customers' needs.
WRFFO solutions are designed for installation where cables/pipes are already in place and it is not feasible to cut them and re-installed them.
They are supplied with a partially welded side.
WRFFO are designed for installation through casting in the wall or welding.

Cornice Rettangolare con Flangia Scomponibile WallMax®

Le Cornici Rettangolari con Flangia Scomponibile sono telai in metallo con flangia di spessore 10mm, disponibili con apertura singola.
I telai WRFFO sono disponibili in un'ampia gamma di dimensioni e materiali.
Soluzioni personalizzate possono inoltre essere sviluppate secondo le necessità del cliente.
I telai WRFFO sono pensati per soluzioni di installazione dove sono già presenti dei cavi o tubi e il cliente vuole evitare di tagliarli e di conseguenza rigiuntarli.
Vengono forniti con un lato non completamente saldato.
Le cornici WRFFO sono soluzioni di montaggio destinate all'installazione attraverso muratura o saldatura.

WallMax®
PRODUCT CATALOGUE





WallMax® Rectangular Flanged Frame Openable

WRFFO frames are used in combination with WMR series and accessories to create personalized cable transit solutions.
Different combinations of modules can be accommodated, according to customer's needs.

Cornice Rettangolare con Flangia Scomponibile WallMax®

L'applicazione delle cornici WRFFO si completa con l'utilizzo di moduli e accessori della gamma WMR, che permette di ottenere soluzioni personalizzate per il passaggio dei cavi.
Sono disponibili differenti combinazioni di sigillatura, secondo le esigenze del cliente.

MATERIALS	MATERIALI
Primed Steel	Acciaio con prima mano antiruggine
SS AISI 316 L	Acciaio inox resistente agli acidi
Aluminium	Alluminio
Other materials available upon request	Disponibile in altri materiali su richiesta

DATASHEET PAGE: 159

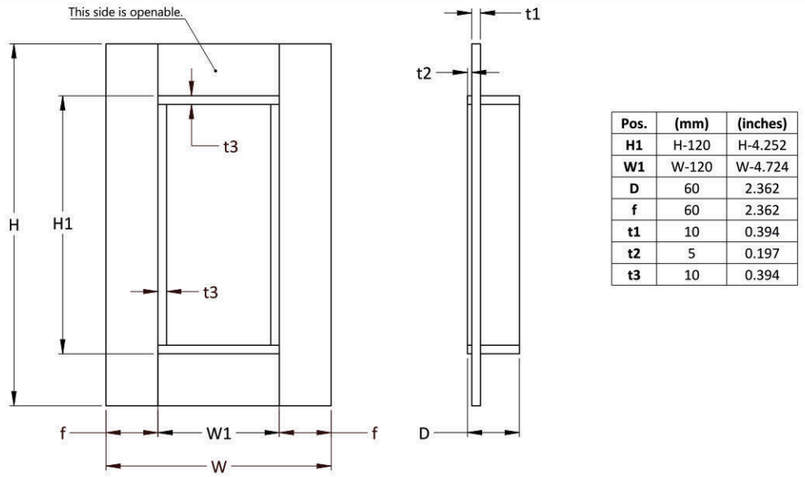

Pos.	(mm)	(inches)
H1	H-120	H-4.252
W1	W-120	W-4.724
D	60	2.362
f	60	2.362
t1	10	0.394
t2	5	0.197
t3	10	0.394

To be used in combination with/utilizzate in combinazione con

WMR series

PICTURE DISEGNO	CODE CODICE	ARTICLE ARTICOLO	OPENINGS APERTURE TELAIO	PACKING SPACE SPAZIO DI RIEMPIMENTO	EXTERNAL NOMINAL DIMENSIONS DIMENSIONI ESTERNE NOMINALI HxW (D=60mm)		WEIGHT PESO	
				mm	mm	in	kg	lb
	71 1260 0611	WRFFO 60 1x1 Primed	1x1	60x120	238x260	9.370x10.236	5.67	12.491
	71 1260 1211	WRFFO 120 1x1 Primed	1x1	120x120	298x260	11.732x10.236	6.79	14.961
	71 1260 1811	WRFFO 180 1x1 Primed	1x1	180x120	358x260	14.095x10.236	7.91	17.429
	71 1260 2411	WRFFO 240 1x1 Primed	1x1	240x120	418x260	16.457x10.236	9.04	19.921
	71 1261 0611	WRFFO 60 1x1 AISI 316	1x1	60x120	238x260	9.370x10.236	5.75	12.666
	71 1261 1211	WRFFO 120 1x1 AISI 316	1x1	120x120	298x260	11.732x10.236	6.94	15.291
	71 1261 1811	WRFFO 180 1x1 AISI 316	1x1	180x120	358x260	14.095x10.236	8.10	17.849
	71 1261 2411	WRFFO 240 1x1 AISI 316	1x1	240x120	418x260	16.457x10.236	9.27	20.430
	71 1262 0611	WRFFO 60 1x1 AL	1x1	60x120	238x260	9.370x10.236	1.96	4.323
	71 1262 1211	WRFFO 120 1x1 AL	1x1	120x120	298x260	11.732x10.236	2.33	5.157
	71 1262 1811	WRFFO 180 1x1 AL	1x1	180x120	358x260	14.095x10.236	2.72	5.994
	71 1262 2411	WRFFO 240 1x1 AL	1x1	240x120	418x260	16.457x10.236	3.13	6.896